VOLVO

# CENNÍK VOLVO S60

# OBSAH


| | |
|---|---|
| Motory a verzie | 2 |
| Štandardná výbava | 3 |
| Výbava CORE | 5 |
| Výbava PLUS | 6 |
| Výbava ULTIMATE | 6 |
| Prevedenie BRIGHT | 7 |
| Prevedenie DARK | 8 |
| Balíky výbav | 9 |
| Voliteľná výbava | 10 |
| Obloženie, volanty, radiace páky | 11 |
| Čalúnenie a interiér | 12 |
| Farby karosérie | 13 |
| Kolesá | 14 |
| Technické údaje | 15 |
| Rozmery | 16 |
| Záruka a servis | 16 |

## MOTORY A VERZIE

### Cenník platný od 21.4.2022 (modelový rok 2023)

#### MILD-HYBRID 48V, benzín

| Motor | Prevodovka | Výkon kW (k) | CORE | PLUS BRIGHT / DARK | ULTIMATE BRIGHT / DARK |
|---|---|---|---|---|---|
| **B4** | 7st. automatická dvojspojková | 145 (197) +10 (14) | **46 980 €** | **51 230 €** | |
| **B5** | 8st. automatická | 184 (250) +10 (14) | | **53 655 €** | **59 705 €** |
| **B5 AWD** | 8st. automatická | 184 (250) +10 (14) | | **55 055 €** | **61 105 €** |

#### PLUG-IN HYBRID, benzín

| Motor | Prevodovka | Výkon kW (k) | CORE | PLUS BRIGHT / DARK | ULTIMATE BRIGHT / DARK |
|---|---|---|---|---|---|
| **T8 eAWD RECHARGE** | 8st. automatická | 228 (310) +107 (145) | | **69 285 €** | **74 585 €** |

**Všetky ceny sú uvedené v EUR vrátane DPH**

AWD = All Wheel Drive - pohon všetkých kolies

B = Break Energy Recovery - systém rekuperácie energie pri brzdení KERS, technológia mild-hybrid 48V

## 5-ročná záruka Volvo v cene vozidla*

*viac informácií o obsahu predĺženej záruky v cene vozidla Vám poskytne autorizovaný predajca Volvo

# ŠTANDARDNÁ VÝBAVA

| BEZPEČNOSŤ |
|---|
| **CITY SAFETY -** autonómne núdzové brzdenie v prípade hroziacej kolízie s iným vozidlom, chodcom, cyklistom či vysokou zverou, aktívne počas dňa i noci, systém automatického zabrzdenia v križovatke pri hroziacej zrážke s protiidúcim vozidlom, Najprv detekuje prekážku, následne varuje vodiča zvukovo, vizuálne a pulzom brzdového pedála aj fyzicky. Ak vodič nereaguje, začne automaticky brzdiť plnou brzdnou silou.<br>**Obsahuje aj Asistent riadenia pre vyhýbací manéver pred prekážkou** (aktívne v rýchlosti medzi 50 - 100 km/h)<br>**OLM (Oncoming Lane Mitigation) - systém ochrany pred zrážkou s protiidúcim vozidlom vo vedľajšom pruhu: pri prekročení vodorovného značenia jazdného pruhu a hroziacej zrážke s detekovaným protiidúcim vozidlom automaticky zasiahne do riadenia pre návrat do vlastného jazdného pruhu** (aktívne v rýchlosti medzi 60 - 140 km/h) |
| LKA (Lane Keeping Aid) - aktívny asistent udržania vozidla v jazdnom pruhu (aktívne v rýchlosti medzi 65 - 200 km/h) |
| DAC (Driver Alert Control) - systém sledovania bdelosti vodiča |
| RSI (Road Sign Information) - systém sledovania dopravných značiek |
| ABS (Anti-lock Brake System) s elektronickým rozdelením brzdnej sily EBD (Electronic Brake Distribution) |
| ESC (Electronic Stability Control) - stabilizačný systém vr. kontroly trakcie, kontroly nedotáčavosti a kontroly brzdenia motorom, asistent jazdy s prívesom |
| CTC (Corner Traction Control) - systém kontroly trakcie v zákrutách s vektorovaním krútiaceho momentu |
| RSC (Roll Stability Control) - systém ochrany pred prevrátením vozidla |
| AWD (All Wheel Drive) - elektronicky riadený pohon všetkých kolies vrátane stálej trakcie (verzie AWD) |
| Run-off Road Mitigation - systém ochrany pred nechceným zídením z cesty, automatický zásah do riadenia, prípadne aj spomalenie vozidla (65-140 km/h) |
| Systém pohltenia energie vertikálneho nárazu v predných sedadlách - ochrana pred zranením chrbtice |
| Predpínače bezpečnostných pásov pre všetky sedadlá |
| Systém automatického brzdenia po náraze na zabránenie sekundárnym nehodám |
| WHIPS (Whiplash Protection Seating System) - systém ochrany proti hyperflexii krčnej chrbtice na predných sedadlách |
| Extrémne pevná konštrukcia karosérie s vysokým využitím ultrapevnej boronovej ocele |
| Airbagy čelné pre vodiča a spolujazdca, bočné airbagy pre vodiča a spolujazdca |
| Airbagy hlavy a ramien "Inflatable curtain" pre oba rady sedadiel |
| SIPS (Side Impact Protection System) - unikátny systém ochrany pred bočným nárazom |
| EBA (Emergency Brake Assistance) - Brzdový asistent a systém prípravy brzd na núdzové brzdenie |
| Bezpečnostný stĺpik riadenia nastaviteľný v dvoch osiach |
| Bezpečnostný brzdový pedál s uvoľnením pri náraze - ochrana nôh vodiča |
| EBL (Emergency Brake Lights) - systém regulácie núdzového brzdového svetla a aktivácia výstražných svetiel pri prudkom spomalení |
| Elektrická parkovacia brzda s automatickým uvoľnením a funciou Auto HOLD |
| HSA (Hill Start Assist) - asistent rozjazdu do kopca |
| Elektrický posilňovač riadenia EPAS |
| Funkcia automatického zamykania za jazdy |
| Funkcia automatického odomknutia vozidla po nehode |
| Dvojstupňové odomykanie dverí |
| Funkcia panického spustenia alarmu z diaľkového ovládača |
| Upozornenie na používanie bezpečnostných pásov na všetkých sedadlách |
| Vypínač airbagu na strane spolujazdca |
| Úchyty ISOFIX na zadných vonkajších sedadlách (2x) |
| **Elektrická detská poistka zadných dverí a okien** |
| iTPMS - systém monitorovania tlaku v pneumatikách |
| Súprava na opravu defektu |

# ŠTANDARDNÁ VÝBAVA

| VNÚTORNÁ A VONKAJŠIA VÝBAVA |
|---|
| Tempomat a obmedzovač rýchlosti |
| Multifunkčný volant s ovládaním audiosystému a tempomatu |
| Palubný počítač, ukazovateľ vonkajšej teploty a hodiny |
| Automatická dvojzónová klimatizácia so systémom udržiavania kvality vzduchu v interiéri iAQS |
| Držiak parkovacieho lístka |
| Predná lakťová opierka na stredovom tuneli s držiakom nápojov a úložným priestorom |
| Trojramenný volant čalúnený bez použitia kože, s dekoratívnym obložením Uni Deco, tlačidlá v matnom prevedení Charcoal |
| Hlavica radiacej páky čalúnená bez použitia kože |
| Centrálne zamykanie s diaľkovým ovládaním |
| Kľúč v štandardnom prevedení spoli s kľúčom CARE KEY s možnosťou nastavenia maximálnej rýchlosti |
| Bezkľúčové štartovanie |
| Elektrické ovládanie predných a zadných okien (s funkciou auto-up/auto-down) |
| Funkcia svetiel “Approach Light“ - osvetlenie pre cestu k vozidlu |
| Funkcia svetiel “Home Safe“ - osvetlenie pre bezpečnú cestu od vozidla |
| Osvetlenie interiéru - základná úroveň: strop vpredu, čítacie lampičky vpredu, kozmetické zrkadielka, priestor pre nohy vpredu, náladové osvetlenie vpredu, palubná schránka pred spolujazdcom, odkladací priestor v stredovom tuneli vzadu, batožinový priestor |
| Osvetlenie interiéru - stredná úroveň (navyše oproti základnej úrovni): osvetlené kozmetické zrkadielko vodiča a spolujazdca, náladové osvetlenie vpredu, priestor pre nohy vpredu, odkladací priestor v stredovom tuneli vzadu, batožinový priestor 2x |
| Manuálne sklopné sedadlá v druhom rade, delené v pomere 40/60, integrovaný tunel na prepravu dlhých predmetov, manuálne sklopné opierky hlavy |
| Dažďový a svetelný senzor |
| Zadná lakťová opierka s držiakom nápojov |
| Textilné koberčeky vpredu aj vzadu |
| Kovové prahové lišty dverí s nápisom Volvo, vpredu |
| 12V elektrická zásuvka v batožinovom priestore |
| Plastový ochranný prah batožinového priestoru |
| Háky na nákupné tašky v batožinovom priestore |
| Systém Start/Stop |
| Filter pevných častíc pre dieslové aj benzínové motory |
| AQUABLADES - ostrekovače čelného skla integrované v lištách stieračov |
| Elektricky ovládané spätné zrkadlá s vyhrievaním |
| Spätné zrkadlá a kľučky dverí vo farbe karosérie |
| Označenie motora, modelu a pohonu |
| **Predĺžená záruka na 5 rokov / 150 tisíc kilometrov** |

# ŠTANDARDNÁ VÝBAVA

| **CORE (základný stupeň výbavy)** |
|---|
| Čalúnenie Prémiový textil Comfort |
| Dekoračné hliníkové obloženie prístrojovej dosky Iron Ore |
| Trojramenný volant čalúnený bez použitia kože, s dekoratívnym obložením Uni Deco, tlačidlá v matnom prevedení Charcoal |
| Hlavica radiacej páky čalúnená bez použitia kože |
| Manuálne nastaviteľné predné sedadlá s elektrickým nastavením výšky sedáku, manuálne nastaviteľný sklon sedáku vodiča |
| Elektrická 2-smerová bedrová opierka sedadiel vodiča a spolujazdca |
| Nový progresívny digitálny prístrojový panel s 12,3-palcovým displejom |
| Audiosystém High Performance Sound: 10 reproduktorov, celkový výkon 330W, Bluetooth Handsfree 4.2, Audio Streaming, príjem digitálneho vysielania DAB, 2x vstup USB-A vpredu, elektronický návod na obsluhu vozidla |
| Subwoofer - basový reproduktor 250 mm integrovaný do zadného podbehu kolesa - len verzie Recharge |
| 2x vstup USB-C v zadnej časti stredového tunela |
| 9-palcový centrálny dotykový displej |
| Nové rýchlejšie užívateľské rozhranie s operačným systémom Android Automotive |
| **Balík digitálnych služieb Google Automotive Services**, obsahuje:<br>- integrovaná navigácia Google Maps (zatiaľ len v 16 svetových jazykoch bez slovenčiny - bude uvedené neskôr podľa spoločnosti Google)<br>- hlasové ovládanie Google Assistant (zatiaľ len v 16 svetových jazykoch bez slovenčiny - bude uvedené neskôr podľa spoločnosti Google)<br>- obchod s aplikáciami Google Play (zatiaľ len v 16 svetových jazykoch bez slovenčiny - bude uvedené neskôr podľa spoločnosti Google)<br>- bezdrôtové nabíjanie mobilného telefónu s výkonom 15W s možnosťou zapnutia/vypnutia (nie pre verzie Recharge)<br>- integrácia smartfónu Apple CarPlay<br>- aplikácia Volvo Cars - možnosť vzdialeného ovládania vybraných funkcií vozidla cez smartfón |
| **Tlačidlá SOS a On Call na rýchle privolanie pomoci či asistenčnej služby** |
| **Príprava na vzdialené aktualizácie softvéru vozidla** |
| **Pokročilé čistenie vzduchu v kabíne** |
| Vnútorné a vonkajšie spätné zrkadlá automaticky zatmaviteľné |
| Elektricky sklopné vonkajšie spätné zrkadlá |
| Dažďový a svetelný senzor |
| Kovové prahové lišty dverí s nápisom Volvo, vpredu |
| Kovové prahové lišty dverí s nápisom Recharge, vpredu - len vezie Recharge |
| Full LED predné svetlá s automatickým prepínaním diaľkových svetiel AHB 1.generácie (zap./vyp.), integrované denné svietenie LED v tvare “T” |
| **Zadné parkovacie senzory novej generácie vrátanie automatického brzdenia pred statickou prekážkou pri cúvaní** |
| **Bezkľúčový prístup Keyless Drive** - obsahuje bezdotykové otváranie veka batožinového priestoru, osvetlenie kľučiek dverí a nástupného priestoru |
| Mriežka chladiča v základnom prevedení - lesklé čierne rebrovanie s chrómovým orámovaním |
| Vysokolesklé chrómové orámovanie bočných okien |
| Nárazníky, bočné prahy, kľučky dverí a kryty spätných zrkadiel farebne zladené s farbou karosérie |
| Skryté koncovky výfuku |
| 17-palcové disky z ľahkej zliatiny, 5 lúčov v tvare Y, prevedenie Diamond Cut/Black, pneumatiky 225/50 R17 |

# ŠTANDARDNÁ VÝBAVA

| **T8 RECHARGE (navyše oproti pohonom Mild-Hybrid 48V)** |
|---|
| Plug-in hybridné pohonné ústrojenstvo s benzínovým spaľovacím motorom a dvoma elektromotormi |
| Vysokonapäťová batéria Li-ion 400V s kapacitou 18,8 kWh umiestnená v stredovom tuneli |
| Elektromotor s výkonom 107 kW (145 k) a krútiacim momentom 309 Nm poháňaný zadnú nápravu |
| Elektrická zásuvka pre dobitie vysokonapäťovej batérie |
| Nabíjací kábel Type 2, Mode 2, 10A, dĺžka 7 m |
| Výstražný zvukový systém (akusticky upozorňuje na pohyb vozidla do rýchlosti 20 km/h) |
| Aktívne potláčanie hluku prenikajúceho do kabíny vozidla |
| Nezávislé vysokonapäťové elektrické kúrenie |

| **PLUS (navyše oproti výbave CORE)** |
|---|
| Komfortné kožené čalúnenie - koža Moritz Komfort |
| Dekoračné obloženie prístrojovej dosky - hliník Metal Mesh pre čierny interiér / drevo Driftwood pre béžový interiér |
| Elektrické ovládanie sedadla vodiča, vrátane predĺženia sedáku, pamäťovej funkcie pre sedadlo vodiča a spätné zrkadlá |
| Elektrické ovládanie sedadla spolujazdca, vrátane predĺženia sedáku a pamäťovej funkcie |
| Elektrická 4-smerová bedrová opierka sedadiel vodiča a spolujazdca |
| Tlačidlá na volante v lesklom prevedení Glossy Black |
| Rozšírené osvetlenie interiéru - vysoká úroveň: obsahuje osvetlenie základnej úrovne, plus:<br>nástupný priestor vpredu a vzadu, priestor pre nohy vpredu a vzadu, náladové osvetlenie v strope aj v dverách vpredu aj vzadu,<br>odkladacie priestory vo dverách vpredu aj vzadu, držiak nápojov vpredu, čítacie lampičky vpredu aj vzadu, dvere batožinového priestoru |
| **Predné parkovacie senzory novej generácie** |
| **Zadná parkovacia kamera** |
| 18-palcové disky z ľahkej zliatiny, 5-multilúčové, prevedenie Diamond Cut/Black, pneumatiky 235/45 R18 (prevedenie Bright) |
| 18-palcové disky z ľahkej zliatiny, 5-lúčové s rozvetvenými lúčmi, prevedenie Diamond Cut/Black, pneu 235/45 R18 (prevedenie Dark, nie Recharge) |

| **ULTIMATE (navyše oproti výbave PLUS)** |
|---|
| Plne čalúnená palubná doska s prešitím |
| 4-zónová automatická klimatizácia, ovládací displej pre druhý rad sedadiel (nie pre verzie Recharge) |
| Harman/Kardon Premium Sound, 14 reproduktorov, 600W zosilňovač, Subwoofer Fresh Air™ |
| Grafický Head-Up displej |
| Adaptívny tempomat ACC, asistent pre jazdu v kolóne, upozornenie na bezpečný odstup |
| Pilot Assist - asistent pre poloautonómnu jazdu do rýchlosti 130 km/h, držanie vozidla v strede jazdného pruhu |
| BLIS* - monitorovanie slepého uhla (Blind Spot Information System), vrátane asistenta riadenia - pri vybočení z pruhu a hroziacej zrážke s vozidlom prichádzajúcim zozadu automaticky zasiahne do riadenia |
| LCMA* - asistent pre zmenu jazdného pruhu (Lane Change Merge Aid) |
| CTA* - varovanie pred krížením cesty iným vozidlom (Cross Traffic Alert), upozorní na blížiace sa vozidlá, cyklistov či chodcov pri cúvaní von z parkovacieho miesta, v prípade hroziacej zrážky automaticky zabrzdí |
| RCM* - systém prevencie nárazu zozadu (Rear Collision Mitigation), pri hroziacom náraze zozadu rozbliká výstražné svetlá, napne bezpečnostné pásy a pri stojacom vozidle aktivuje brzdy naplno |
| Adaptívne LED svetlomety s natáčaním do zákrut ABL a inteligentným asistentom diaľkových svetiel s aktívnym tienením AHB gen. II |
| Predné hmlové svetlá LED s prisvecovaním do zákrut - nie pre verzie Recharge |
| Vysokotlakové ostrekovače svetlometov |
| Panoramatické strešné okno vrátane elektrickej slnečnej clony |

*vozidlá vyrobené od 7.týždňa 2023 a neskôr neobsahujú systémy BLIS, LCMA, CTA, RCM a cena vozidla je znížená o 448 Eur s DPH.

# ŠTANDARDNÁ VÝBAVA

| **Prevedenie exteriéru BRIGHT (pre výbavu PLUS a ULTIMATE)** |
|---|
| Mriežka chladiča v svetlom prevedení BRIGHT - dvojité chrómové vertikálne rebrovanie s chrómovým orámovaním |
| Predný nárazník s chrómovými dekoračnými lištami po stranách |
| Chrómová dekoratívna horizontálna lišta v spodnej časti zadného nárazníka |
| Vysokolesklé chrómové orámovanie bočných okien |
| 18-palcové disky z ľahkej zliatiny, 5-multilúčové, prevedenie Diamond Cut/Black, pneumatiky 235/45 R18 |

Výbava PLUS v prevedení BRIGHT, farba Denim Blue metalická (723); štandardné 18-palcové disky 5-multilúčové

# ŠTANDARDNÁ VÝBAVA

| **Prevedenie exteriéru DARK (pre výbavu PLUS a ULTIMATE)** |
|---|
| Mriežka chladiča v tmavom prevedení DARK - lesklá čierna s čiernym orámovaním Glossy Black |
| Športové prevedenie predného a zadného nárazníka s ozdobnými prvkami v lesklej čiernej farbe |
| Kryty vonkajších spätných zrkadiel v lesklom čiernom prevedení |
| Lesklé čierne orámovanie bočných okien |
| 18-palcové disky z ľahkej zliatiny, 5-lúčové s rozvetvenými lúčmi, prevedenie Diamond Cut/Black, pneu 235/45 R18 (nie Recharge) |
| 18-palcové disky z ľahkej zliatiny, 5-lúčové s dvojitými lúčmi, prevedenie Diamond Cut/Black, pneumatiky 235/45 R18 - len verzie Recharge |

Výbava PLUS v prevedení DARK, farba Silver Dawn metalická (735); štandardné 18-palcové disky s piatimi rozvetvenými lúčmi

# BALÍKY VÝBAVY

| Kód | Názov a popis balíka výbavy | Cena | CORE | PLUS | ULTIMATE |
|---|---|---|---|---|---|
| P0001 | **POWER SEATS** | | | | |
| 10 | **Elektricky ovládané sedadlo spolujazdca** | 1 250 € | ❍ | ● | ● |
| 47 | **Elektricky ovládané sedadlo vodiča,** vrátane pamäťovej funkcie pre sedadlo a spätné zrkadlá | | | | |
| 212 | **Elektrická 4-smerová bedrová opierka predných sedadiel** | | | | |
| 385 | **Pamäťová funkcia pre sedadlo spolujazdca** | | | | |
| 1101 | **Predĺženie sedáku predných sedadiel** | | | | |
| | Balík sa nedá kombinovať s textilným čalúnením sedadiel | | | | |
| P0004 | **LIGHTING** | | | | |
| 65 | **Vysokotlakové ostrekovače svetlometov** | 900 € | | ❍R | ●R |
| 645 | **Kompletné LED svetlomety** | | | | |
| | ABL - aktívne natáčanie do zákrut (Active Bending Lights) | | | | |
| | AHB gen. II - inteligentný asistent diaľkových svetiel s aktívnym tienením | | | | |
| 16 | **Predné hmlové svetlá LED s prisvecovaním do zákrut** (nie Recharge) | 1 100 € | | ❍ | ● |
| 65 | **Vysokotlaké ostrekovače svetlometov** | | | | |
| 645 | **Kompletné LED svetlomety s ABL a AHB gen. II** | | | | |
| | ABL - aktívne natáčanie do zákrut (Active Bending Lights) | | | | |
| | AHB gen. II - inteligentný asistent diaľkových svetiel s aktívnym tienením | | | | |
| 16 | **Predné hmlové svetlá LED s prisvecovaním do zákrut** | 1 150 € | ❍ | | |
| 65 | **Vysokotlaké ostrekovače svetlometov** | | | | |
| 645 | **Kompletné LED svetlomety s ABL a AHB gen. II** | | | | |
| | ABL - aktívne natáčanie do zákrut (Active Bending Lights) | | | | |
| 879 | AHB gen. II - inteligentný asistent diaľkových svetiel s aktívnym tienením | | | | |
| | **Rozšírené osvetlenie interiéru - vysoká úroveň** | | | | |
| P0005 | **DRIVER ASSIST** | | | | |
| 132 | **Driver Assistance** | 1 350 € | ❍ | ❍ | ● |
| | adaptívny tempomat ACC, | | | | |
| | asistent pre polo-autonómnu jazdu do 130 km/h (Pilot Assist II.), | | | | |
| | aktívny asistent udržania vozidla v jazdnom pruhu, | | | | |
| | možnosť prispôsobenia max. povolenej rýchlosti podľa dopr. značenia | | | | |
| 603* | **Driver Awareness*** | | | | |
| | BLIS - monitorovanie slepého uhla so zásahom do riadenia | | | | |
| | LCMA - asistent pre zmenu jazdného pruhu | | | | |
| | CTA - varovanie pred krížením cesty s iným vozidlom vrátane automatického zabrzdenia v prípade hroziacej zrážky | | | | |
| | RCM - systém prevencie nárazu zozadu | | | | |
| | RRS - systém pripravených bezp. pásov pred hroziacou nehodou zozadu | | | | |
| P0008 | **CLIMATE** | | | | |
| 869 | **Vyhrievaný volant** | 750 € | ❍ | ❍ | ❍ |
| 11 | **Vyhrievané predné sedadlá** | | | | |
| 752 | **Vyhrievané zadné sedadlá** | | | | |
| P0010 | **PARK ASSIST** | | | | |
| 691 | **Parkovacie senzory vpredu a vzadu** | 700 € | ❍ | ● | ● |
| 790 | **Zadná parkovacia kamera** | | | | |
| | zameniteľné za 139 - 360-stupňový pohľad zhora, príplatok 650 € | | | | |

❍ = voliteľná výbava ● = štandardná výbava ●R / ❍R = výbava len pre verzie RECHARGE

* vozidlá vyrobené od 7.týždňa 2023 a neskôr nemôžu byť vybavené opciou 603 a cena balíka DRIVER ASSIST bude preto znížená o 448 € s DPH.

# BALÍKY VÝBAVY

| Kód | Názov a popis výbavy | Cena | CORE | PLUS | ULTIMATE |
|---|---|---|---|---|---|
| | **Audiosystémy** | | | | |
| 1033 | **Harman/Kardon Premium Sound**<br>14 reproduktorov, 600W zosilňovač, Subwoofer Fresh Air™ | 870 € | | ❍ | ● |
| 553 | **Bowers & Wilkins® Premium Sound**<br>15 reproduktorov, 1460 W zosilňovač triedy D<br>hliníkové výškové repro Double-Dome Nautilus™<br>stredopásmové repro s kompozitnou membránou Continuum<br>basové repro s membránou vystuženou uhlíkovými vláknami<br>Subwoofer Fresh Air™ chladený vzduchom s 250 mm membránou Mica,<br>technológia priestorového zvuku Quantum Logic 7.1 Surround Sound® | 2 740 € | | | ❍ |
| 540 + 900438 | **Komunikačné rozhranie v slovenčine**<br>vrátane digitálnej príručky používateľa | 0 € | ❍ | ❍ | ❍ |
| | **Sedadlá** | | | | |
| 384 | **Masážna funkcia pre operadlá predných sedadiel**<br>(len s čalúnením xCx0) | 690 € | | | ❍ |
| | **Podpora vodiča** | | | | |
| 139 | **Kamery parkovacieho asistenta - 360-stupňový pohľad zhora**<br>obsahuje predné, zadné a bočné senzory novej generácie | 650 € | PARK ASSIST | ❍ | ❍ |
| 26 | **Športovo ladený podvozok**<br>(nie pre RECHARGE) | 410 € | | ❍ | ❍ |
| | **Bezpečnosť a zabezpečenie** | | | | |
| 140 | **Volvo Guard Alarm s náklonovým a pohybovým čidlom, dvojité uzamykanie zámkov dverí** | 540 € | ❍ | ❍ | ❍ |
| 236 | **Laminované sklá bočných okien** | 810 € | | | ❍ |
| 601 | **Príprava na Alkohol Lock** | 20 € | ❍ | ❍ | ❍ |
| 165 | **Dojazdové rezervné koleso 125/80 R18 vrátane zdviháku**<br>(nie pre verzie RECHARGE, nahrádza sadu na opravu defektu) | 150 € | ❍ | ❍ | ❍ |
| | **Klíma** | | | | |
| 30 | **Panoramatické strešné okno, i**ntegrovaná elektrická slnečná clona | 1 380 € | | ❍ | ● |
| 871 | **Vyhrievané čelné sklo** | 240 € | ❍ | ❍ | |
| 273 | **Nezávislé palivové kúrenie s časovým spínačom**<br>(diaľkové ovládanie s aplikáciou Volvo Cars)<br>(nie pre verzie RECHARGE) | 900 € | ❍ | ❍ | ❍ |
| | **Doplnky** | | | | |
| 1028 | **Ťažné zariadenie, poloelektrické sklopné** | 1 030 € | ❍ | ❍ | ❍ |
| 996 | **Nabíjací kábel 16A Typ 2, Mode 3, dĺžka 7 m** (pre nabíjaciu stanicu)<br>(nahrádza štandardný kábel pre elektrickú zásuvku 230V)<br>(len pre verzie RECHARGE) | 0 € | ❍ | ❍ | ❍ |

❍ = voliteľná výbava ● = štandardná výbava

# OBLOŽENIA, VOLANTY, RADIACE PÁKY

| Kód | Názov a popis výbavy | Cena | CORE | PLUS | ULTIMATE |
|---|---|---|---|---|---|
| | **Obloženie prístrojovej dosky** | | | | |
| | **Hliníkový dekor IRON ORE**<br>štandardne s textilným čalúnením R7D0, U710 | 0 € | ❍ | | |
| | **Hlinkový dekor METAL MESH**<br>štandardne s čalúnením RA00, RG0R | 0 € | ❍ | ❍ | ❍ |
| | **Drevený dekor DRIFT WOOD**<br>štandardne s čalúnením UA00, RC00, UC00, R471 | 0 € | ❍ | ❍ | ❍ |
| | **Drevený dekor LINEAR LIME**<br>štandardne s čalúnením RC20 | 0 € | | ❍ | ❍ |
| 1075 | **Plne čalúnená palubná doska s prešitím** | 0 € | | | ● |

hliník IRON ORE

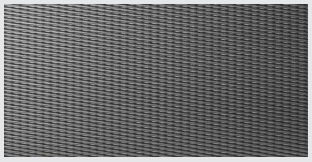

hliník METAL MESH

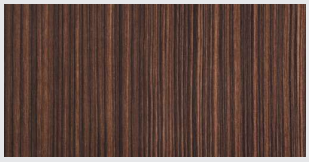

drevo LINEAR LIME

drevo DRIFTWOOD

| | | | | | |
|---|---|---|---|---|---|
| | **Volanty** | | | | |
| | **3-ramenný volant, čalúnený bez použitia kože, čierny**<br>tlačidlá v matnom prevedení Charcoal<br>štandardne s čalúnením R7D0, U710, RA00 | 0 € | ❍ | | |
| | **3-ramenný volant, čalúnený bez použitia kože, čierny**<br>tlačidlá v lesklom prevedení Piano Black<br>štandardne s čalúnením RA00, RC00, RC20, R471 | 0 € | | ❍ | ❍ |
| | **3-ramenný volant čalúnený kožou, farebne zladený s interiérom**<br>tlačidlá v lesklom prevedení Piano Black<br>štandardne s čalúnením UA00, UC00 | 0 € | ❍ | ❍ | ❍ |
| | **3-ramenný športový volant, čalúnený bez použitia kože, čierny**<br>tlačidlá v lesklom prevedení Piano Black<br>štandardne s čalúnením RG0R | 0 € | | ❍ | ❍ |
| | **Radiace páky** | | | | |
| | **Hlavica radiacej páky čalúnená bez použitia kože**<br>štandardne s čalúnením R7D0, U710, RA00, UA00 | 0 € | ❍ | ❍ | ❍ |
| | **Hlavica radiacej páky z krištáľového skla v dizajne Orrefors**<br>štandardne s čalúnením RC00, RC20, UC00, R471, RG0R | 0 € | | ❍ | ❍ |

❍ = voliteľná výbava ● = štandardná výbava

čalúnená hlavica radiacej páky, bez použitia kože

hlavica radiacej páky z krištálového skla v dizajne Orrefors

# ČALÚNENIE A INTERIÉR

| Kód | **Typ čalúnenia**<br>Farba čalúnenia sedadiel / farba interiéru / dekor prístrojovej dosky | Cena | **CORE** | **PLUS** | **ULTIMATE** |
|---|---|---|---|---|---|
| | **Sedadlá typu COMFORT** | | | | |
| | **Prémiový textil CITY WEAVE** | | | | |
| R7D0 | károvaná tmavá Charcoal / čierna Charcoal / hliník IRON ORE | 0 € | ● | | |
| U710 | károvaná svetlá Blond / svetlá Blond, čierne koberce / hliník IRON ORE | | | | |
| | **Koža MORITZ** | RA00: 1 650 € | | | |
| RA00 | čierna Charcoal / čierna Charcoal / hliník METAL MESH | UA00: 1 800 € | ❍ | | |
| UA00 | svetlá Blond / svetlá Blond, čierne koberce / drevo DRIFTWOOD | 0 € | | ● | ● |
| | **Koža NAPPA s perforáciou a ventiláciou predných sedadiel** | | | | |
| RC00 | čierna Charcoal / čierna Charcoal / drevo DRIFT WOOD | 2 050 € | | ❍ | ❍ |
| RC20 | hnedá Amber / čierna Charcoal / drevo LINEAR LIME / čierny strop | | | | |
| UC00 | svetlá Blond / svetlá Blond, čierne koberce / drevo DRIFTWOOD | | | | |
| | **Športové sedadlá typu CONTOUR** | | | | |
| | **Koža NAPPA / umelá koža / Open Grid perforovaný textil** | 400 € | | ❍ | ❍ |
| RG0R | čierna Charcoal / čierna Charcoal / hliník METAL MESH / čierny strop | | | | |
| | **Vlna Wool Blend / recyklovaný polyester** | | | | |
| R471 | svetlosivá Midnight Zinc / čierna Charcoal / drevo DRIFTWOOD / čierny strop (len pre verzie RECHARGE) | 1 450 € | | | ❍R |

❍ = voliteľná výbava ● = štandardná výbava

verzia RECHARGE, výbava ULTIMATE, voliteľné športové sedadlá s čalúnením Vlna / recyklovaný polyester v svetlosivej farbe Midnight Zinc (R471), čierny strop, drevený dekor Driftwood

# FARBY KAROSÉRIE

| Kód | Názov a typ farby | Cena | CORE | PLUS | ULTIMATE |
|---|---|---|---|---|---|
| | **Nemetalické** | | | | |
| 019 | Čierna Black Stone | 0 € | ❍ | ❍ | ❍ |
| | **Metalické** | | | | |
| 717 | Čierna Onyx Black Metallic | 900 € | ❍ | ❍ | ❍ |
| 723 | Tmavomodrá Denim Blue Metallic | 900 € | ❍ | ❍ | ❍ |
| 725 | Červená Fusion Red Metallic (nie s čalúnením RC20) | 900 € | ❍ | ❍ | ❍ |
| 728 | Sivá Thunder Grey Metallic | 900 € | ❍ | ❍ | ❍ |
| 731 | Tmavosivá Platinum Grey Metallic | 900 € | ❍ | ❍ | ❍ |
| 735 | Strieborná Silver Dawn Metallic | 900 € | ❍ | ❍ | ❍ |
| 736 | Svetlohnedá Bright Dusk Metallic | 900 € | ❍ | ❍ | ❍ |
| | **Špeciálne perleťové** | | | | |
| 707 | Biela Crystal White Pearl | 1 620 € | ❍ | ❍ | ❍ |

❍ = voliteľná výbava ● = štandardná výbava

Vyobrazené farby sú iba ilustratívne. Originálne vzorky farieb Vám poskytne autorizovaný predajca Volvo.

Black Stone

Onyx Black

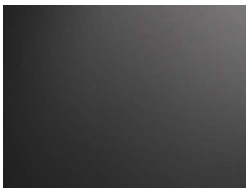
Platinum Grey

Thunder Grey

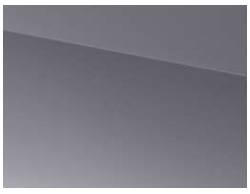
Silver Dawn

Bright Dusk

Denim Blue

Fusion Red

Crystal White

# KOLESÁ

| Kód | Veľkosť a typ kolies | Cena | CORE | PLUS | ULTIMATE |
|---|---|---|---|---|---|
| | **17-palcové** | | | | |
| | **5 lúčov v tvare Y, úprava Diamond Cut/Black, pneu 225/50 R17**<br>(nie pre verzie RECHARGE) | 0 € | ● | | |
| | **18-palcové** | | | | |
| 1233 | **5-multilúčové, úprava Diamond Cut/Black, pneu 235/45 R18** | 0 € | | ●BRIGHT | ●BRIGHT |
| | **5-lúčové s rozvetvenými lúčmi, úprava Diamond Cut/Black, pneu 235/45 R18**<br>(nie pre verzie RECHARGE) | 0 € | | ●DARK | ●DARK |
| | **5-lúčové s dvojitými lúčmi, úprava Diamond Cut/Black, pneu 235/45 R18**<br>(len pre verzie RECHARGE v prevedení DARK) | 0 € | | ●R - DARK | ●R - DARK |
| | **19-palcové** | | | | |
| 1100 | **5-lúčové, úprava Diamond Cut/Black, pneu 235/40 R19**<br>(len prevedenie BRIGHT, nie pre verzie RECHARGE) | 1 560 € | ❍ | | |
| | | 780 € | | ❍BRIGHT | ❍BRIGHT |
| 1236 | **5-trojitých lúčov, úprava Diamond Cut/Black, pneu 235/40 R19**<br>(pre verzie Mild-hybrid len v prevedení DARK)<br>(pre verzie RECHARGE v prevedení DARK aj BRIGHT) | 780 € | | ❍DARK / ❍R | ❍DARK / ❍R |
| 1253 | **6-lúčové, úprava Diamond Cut/Black, pneu 235/40 R19***<br>(len pre verzie RECHARGE) *k dispozícii až od 36.výrobného týždňa | 780 € | | ❍R | ❍R |
| | **20-palcové** | | | | |
| 800145 | **10-lúčoé Turbine, úprava Diamond Cut/Black, pneu 245/35 R20**<br>len s opciou 26 - športový podvozok<br>(nie pre verzie RECHARGE) | 1 560 € | | ❍ | ❍ |

❍ = voliteľná výbava ● = štandardná výbava

17" - CORE štandard

18" - RECHARGE DARK
štandard

18" - PLUS/ULTIMATE BRIGHT
štandard

18" - PLUS/ULTIMATE DARK
štandard

19" voliteľné (1100)

19" voliteľné (1236)

19" RECHARGE voliteľné (1253)

20" voliteľné (800145)

# TECHNICKÉ ÚDAJE

| | T8 RECHARGE eAWD | B5 AWD |
|---|---|---|
| Typ motora: | 2.0-litrový benzínový štvorvalec<br>1x turbodúchadlo, 2x elektromotor | 2.0-litrový benzínový štvorvalec,<br>1x turbodúchadlo,<br>KERS Mild-Hybrid, ISG 48V |
| Kód motora: | H5 / B4205T56 | L1 / B420T2 |
| Prevodovka: | 8-stupňová automatická | 8-stupňová automatická |
| Spotreba kombinovaná, l /100 km / kWh/100 km:<br>(WLTP, nízka - vysoká, podľa špecifikácie) | Benzín: 0.7 - 1.1<br>Elektro: 16.9 - 20 | 7.1 - 7.8 |
| Emisie $CO_2$ g/km:<br>(WLTP, nízka - vysoká, podľa špecifikácie) | 16 - 25 | 160 - 177 |
| Dojazd na elekt. pohon, mesto / kombinácia: | 105 - 88 km / 94 - 75 km | |
| Max. výkon, kW (k) / pri otáčkach/min.: | Benzín: 228 (310) / 6000<br>Elektromotor: 107 (145) / 15900 | Motor: 184 (250) / 5400 - 5700<br>Elektro: 10 (14) / 3000 |
| Max. krútiaci moment, Nm / pri otáčkach/min.: | Benzín: 400 / 3000 – 4800<br>Elektromotor: 309 / 0 - 3280 | Motor: 350 / 1800 – 4800<br>Elektro: 40 / 2250 |
| Zrýchlenie, 0-100 km/h v sekundách: | 4.6 | 6.5 |
| Max. rýchlosť, km/h: | 180 | 180 |
| Palivová nádrž, v litroch: | 60 | 60 |
| Pohotovostná hmotnosť od: | 1969 kg | 1 762 kg |
| Max. hmotnosť prívesu, nebrzdený / brzdený: | 750 kg / 2 000 kg | 750 kg / 1 800 kg |

| | B5 | B4 |
|---|---|---|
| Typ motora: | 2.0-litrový benzínový štvorvalec,<br>1x turbodúchadlo,<br>KERS Mild-Hybrid, ISG 48V | 2.0-litrový benzínový štvorvalec,<br>1x turbodúchadlo,<br>KERS Mild-Hybrid, ISG 48V |
| Kód motora: | L1 / B420T2 | K8 / B420T5 |
| Prevodovka: | 8-stupňová automatická | 7-stupňová, dvojspojková automatická |
| Spotreba paliva kombinovaná, l /100 km:<br>(WLTP, nízka - vysoká, podľa špecifikácie) | 6.7 - 7.4 | 6.1 - 6.9 |
| Emisie $CO_2$ g/km:<br>(WLTP, nízka - vysoká, podľa špecifikácie) | 151 - 168 | 138 - 156 |
| Max. výkon, kW (k) / pri otáčkach/min.: | Motor: 184 (250) / 5400 - 5700<br>Elektro: 10 (14) / 3000 | Motor: 145 (197) / 4750 - 5250<br>KERS: 10 (14) / 3000 |
| Max. krútiaci moment, Nm / pri otáčkach/min.: | Motor: 350 / 1800 – 4800<br>Elektro: 40 / 2250 | Motor: 300 / 1500 – 4500<br>KERS: 40 /2250 |
| Zrýchlenie, 0-100 km/h v sekundách: | 6.7 | 7.6 |
| Max. rýchlosť, km/h: | 180 | 180 |
| Palivová nádrž, v litroch: | 60 | 60 |
| Pohotovostná hmotnosť od: | 1 682 kg | 1 644 kg |
| Max. hmotnosť prívesu, nebrzdený / brzdený: | 750 kg / 1 800 kg | 750 kg / 1 800 kg |

## ROZMERY

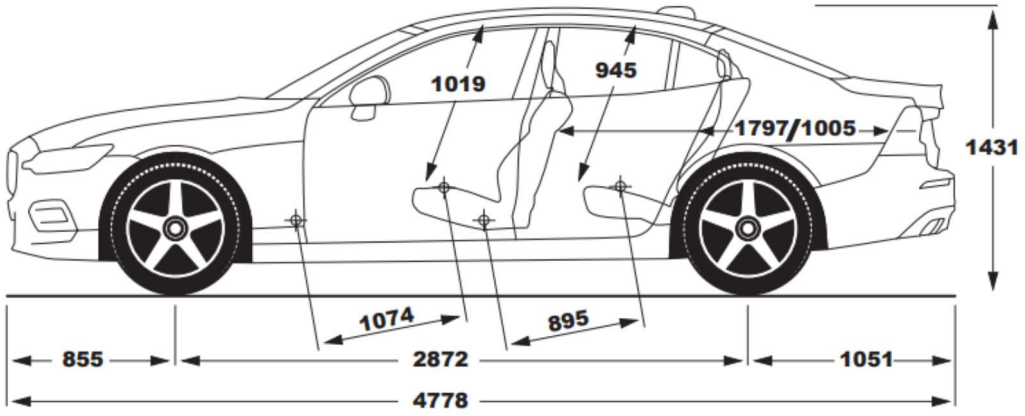


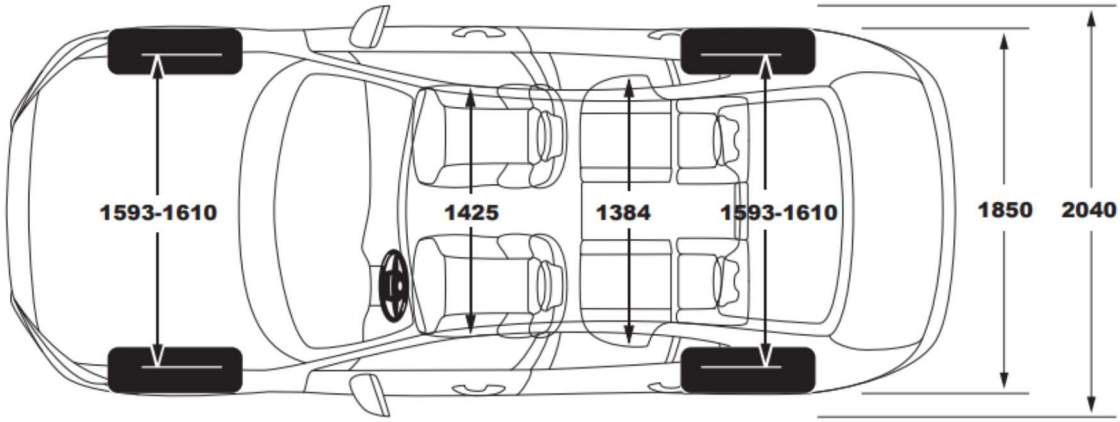


Objem batožinového priestoru: 427 litrov (391 litrov s dojazdovým rezervným kolesom)

## ZÁRUKA A SERVIS

| Cenník predĺženej záruky a servisných balíkov | cena | V60 |
|---|---|---|
| **Predĺžená záruka na 3 roky / 90 000 km** | 316 € | ❍ |
| **Predĺžená záruka na 4 roky / 120 000 km** | 711 € | ❍ |
| **Predĺžená záruka na 5 rokov / 150 000 km** | 1 105 € | A |
| **Servisný balík na 3 roky** | 1 595 € | ❍ |
| **Servisný balík na 4 roky** | 2 441 € | ❍ |
| **Servisný balík na 5 rokov** | 2 939 € | ❍ |

❍ = voliteľná výbava **A** = mimoriadna štandardná výbava v rámci obmedzenej akciovej ponuky

Pre viac informácií ohľadom predĺženej záruky a servisných balíkov, kontaktujte svojho autorizovaného predajcu Volvo.
Ceny sú uvedené s DPH.

VOLVO

**Upozornenie:** Niektoré z informácií obsiahnutých v tejto brožúre môžu byť nesprávne v dôsledku zmien produktu, ku ktorým môže dôjsť po jej vytlačení. Niektoré časti výbavy, tu popísané alebo vyobrazené, môžu byť teraz k dostaniu len za príplatok. Pred objednaním si prosím vyžiadajte aktuálne informácie u Vášho autorizovaného Volvo dealera. Výrobca si vyhradzuje právo vykonávať zmeny cien, farieb, materiálov, technických údajov a modelov, a to kedykoľvek, bez predchádzajúceho oznámenia (23w07)