VOLVO

CENNÍK VOLVO V60

OBSAH

Motory a verzie	2
Štandardná výbava	3
Výbava CORE	5
Výbava PLUS	6
Výbava ULTIMATE	6
Prevedenie BRIGHT	7
Prevedenie DARK	8
Balíky výbav	9
Voliteľná výbava	10
Obloženie, volanty, radiace páky	11
Čalúnenie a interiér	12
Farby karosérie	13
Kolesá	14
Technické údaje	15
Rozmery	16
Záruka a servis	16

MOTORY A VERZIE

Cenník platný od 21.4.2022 (modelový rok 2023)

MILD-HYBRID 48V, diesel

Motor	Prevodovka	Výkon kW (k)	CORE	PLUS BRIGHT / DARK	ULTIMATE BRIGHT / DARK
B4	8st. automatická	145 (197) +10 (14)	**52 780 €**	**57 030 €**	

MILD-HYBRID 48V, benzín

Motor	Prevodovka	Výkon kW (k)	CORE	PLUS BRIGHT / DARK	ULTIMATE BRIGHT / DARK
B3	7st. automatická dvojspojková	120 (163) +10 (14)	**48 380 €**	**52 630 €**	
B4	7st. automatická dvojspojková	145 (197) +10 (14)	**50 380 €**	**54 630 €**	
B5	8st. automatická	184 (250) +10 (14)		**56 280 €**	
B6 AWD	8st. automatická	220 (300) +10 (14)			**67 730 €**

PLUG-IN HYBRID, benzín

Motor	Prevodovka	Výkon kW (k)	CORE	PLUS BRIGHT / DARK	ULTIMATE BRIGHT / DARK
T6 eAWD RECHARGE	8st. automatická	186 (253) +107 (145)	**64 840 €**		
T8 eAWD RECHARGE	8st. automatická	228 (310) +107 (145)		**70 720 €**	**76 170 €**

Všetky ceny sú uvedené v EUR vrátane DPH

AWD = All Wheel Drive - pohon všetkých kolies

B = Break Energy Recovery - systém rekuperácie energie pri brzdení KERS, technológia mild-hybrid 48V

5-ročná záruka Volvo v cene vozidla*

*viac informácií o obsahu predĺženej záruky v cene vozidla Vám poskytne autorizovaný predajca Volvo

ŠTANDARDNÁ VÝBAVA

BEZPEČNOSŤ
CITY SAFETY - autonómne núdzové brzdenie v prípade hroziacej kolízie s iným vozidlom, chodcom, cyklistom či vysokou zverou, aktívne počas dňa i noci, systém automatického zabrzdenia v križovatke pri hroziacej zrážke s protiidúcim vozidlom, Najprv detekuje prekážku, následne varuje vodiča zvukovo, vizuálne a pulzom brzdového pedála aj fyzicky. Ak vodič nereaguje, začne automaticky brzdiť plnou brzdnou silou. **Obsahuje aj Asistent riadenia pre vyhýbací manéver pred prekážkou** (aktívne v rýchlosti medzi 50 - 100 km/h) **OLM (Oncoming Lane Mitigation) - systém ochrany pred zrážkou s protiidúcim vozidlom vo vedľajšom pruhu: pri prekročení vodorovného značenia jazdného pruhu a hroziacej zrážke s detekovaným protiidúcim vozidlom automaticky zasiahne do riadenia pre návrat do vlastného jazdného pruhu** (aktívne v rýchlosti medzi 60 - 140 km/h)
LKA (Lane Keeping Aid) - aktívny asistent udržania vozidla v jazdnom pruhu (aktívne v rýchlosti medzi 65 - 200 km/h)
DAC (Driver Alert Control) - systém sledovania bdelosti vodiča
RSI (Road Sign Information) - systém sledovania dopravných značiek
ABS (Anti-lock Brake System) s elektronickým rozdelením brzdnej sily EBD (Electronic Brake Distribution)
ESC (Electronic Stability Control) - stabilizačný systém vr. kontroly trakcie, kontroly nedotáčavosti a kontroly brzdenia motorom, asistent jazdy s prívesom
CTC (Corner Traction Control) - systém kontroly trakcie v zákrutách s vektorovaním krútiaceho momentu
RSC (Roll Stability Control) - systém ochrany pred prevrátením vozidla
AWD (All Wheel Drive) - elektronicky riadený pohon všetkých kolies vrátane stálej trakcie (verzie AWD)
Run-off Road Mitigation - systém ochrany pred nechceným zídením z cesty, automatický zásah do riadenia, prípadne aj spomalenie vozidla (65-140 km/h)
Systém pohltenia energie vertikálneho nárazu v predných sedadlách - ochrana pred zranením chrbtice
Predpínače bezpečnostných pásov pre všetky sedadlá
Systém automatického brzdenia po náraze na zabránenie sekundárnym nehodám
WHIPS (Whiplash Protection Seating System) - systém ochrany proti hyperflexii krčnej chrbtice na predných sedadlách
Extrémne pevná konštrukcia karosérie s vysokým využitím ultrapevnej boronovej ocele
Airbagy čelné pre vodiča a spolujazdca, bočné airbagy pre vodiča a spolujazdca
Airbagy hlavy a ramien "Inflatable curtain" pre oba rady sedadiel
SIPS (Side Impact Protection System) - unikátny systém ochrany pred bočným nárazom
EBA (Emergency Brake Assistance) - Brzdový asistent a systém prípravy brzd na núdzové brzdenie
Bezpečnostný stĺpik riadenia nastaviteľný v dvoch osiach
Bezpečnostný brzdový pedál s uvoľnením pri náraze - ochrana nôh vodiča
EBL (Emergency Brake Lights) - systém regulácie núdzového brzdového svetla a aktivácia výstražných svetiel pri prudkom spomalení
Elektrická parkovacia brzda s automatickým uvoľnením a funciou Auto HOLD
HSA (Hill Start Assist) - asistent rozjazdu do kopca
Elektrický posilňovač riadenia EPAS
Funkcia automatického zamykania za jazdy
Funkcia automatického odomknutia vozidla po nehode
Dvojstupňové odomykanie dverí
Funkcia panického spustenia alarmu z diaľkového ovládača
Upozornenie na používanie bezpečnostných pásov na všetkých sedadlách
Vypínač airbagu na strane spolujazdca
Úchyty ISOFIX na zadných vonkajších sedadlách (2x)
Elektrická detská poistka zadných dverí a okien
iTPMS - systém monitorovania tlaku v pneumatikách
Súprava na opravu defektu

ŠTANDARDNÁ VÝBAVA

VNÚTORNÁ A VONKAJŠIA VÝBAVA
Tempomat a obmedzovač rýchlosti
Multifunkčný volant s ovládaním audiosystému a tempomatu
Palubný počítač, ukazovateľ vonkajšej teploty a hodiny
Automatická dvojzónová klimatizácia so systémom udržiavania kvality vzduchu v interiéri iAQS
Držiak parkovacieho lístka
Predná lakťová opierka na stredovom tuneli s držiakom nápojov a úložným priestorom
Trojramenný volant čalúnený bez použitia kože, s dekoratívnym obložením Uni Deco, tlačidlá v matnom prevedení Charcoal
Hlavica radiacej páky čalúnená bez použitia kože
Centrálne zamykanie s diaľkovým ovládaním
Kľúč v štandardnom prevedení spoli s kľúčom CARE KEY s možnosťou nastavenia maximálnej rýchlosti
Bezkľúčové štartovanie
Elektrické ovládanie predných a zadných okien (s funkciou auto-up/auto-down)
Funkcia svetiel "Approach Light" - osvetlenie pre cestu k vozidlu
Funkcia svetiel "Home Safe" - osvetlenie pre bezpečnú cestu od vozidla
Osvetlenie interiéru - základná úroveň: strop vpredu, čítacie lampičky vpredu, kozmetické zrkadielka, priestor pre nohy vpredu, náladové osvetlenie vpredu, palubná schránka pred spolujazdcom, odkladací priestor v stredovom tuneli vzadu, batožinový priestor
Osvetlenie interiéru - stredná úroveň (navyše oproti základnej úrovni): osvetlené kozmetické zrkadielko vodiča a spolujazdca, náladové osvetlenie vpredu, priestor pre nohy vpredu, odkladací priestor v stredovom tuneli vzadu, batožinový priestor 2x
Manuálne sklopné sedadlá v druhom rade, delené v pomere 40/60, integrovaný tunel na prepravu dlhých predmetov, manuálne sklopné opierky hlavy
Dažďový a svetelný senzor
Zadná lakťová opierka s držiakom nápojov
Textilné koberčeky vpredu aj vzadu
Kovové prahové lišty dverí s nápisom Volvo, vpredu
Štyri chrómované záchytné oká v rohoch batožinového priestoru, výklopné
Ochranná sieť v batožinovom priestore
Úložný priestor pod podlahou batožinového priestoru
12V elektrická zásuvka v batožinovom priestore
Manuálne ovládaný kryt batožinového priestoru
Kovový ochranný prah batožinového priestoru
Držiak nákupných tašiek v batožinovom priestore
Systém Start/Stop
Filter pevných častíc pre dieslové aj benzínové motory
AQUABLADES - ostrekovače čelného skla integrované v lištách stieračov
Elektricky ovládané spätné zrkadlá s vyhrievaním
Spätné zrkadlá a kľučky dverí vo farbe karosérie
Označenie motora, modelu a pohonu
Katalyzátor SCR (selektívna katalytická redukcia) pre dieslové motory. Prostredníctvom aditíva označovaného DEF, ako je napr. kvapalina AdBlue®, znižuje množstvo oxidu dusíku vo výfukových plynoch o ďalších 90%. Nádrž na kvapalinu DEF s objemom 11,5 litra
Predĺžená záruka na 5 rokov / 150 tisíc kilometrov

ŠTANDARDNÁ VÝBAVA

CORE (základný stupeň výbavy)
Čalúnenie Prémiový textil Comfort
Dekoračné hliníkové obloženie prístrojovej dosky Iron Ore
Trojramenný volant čalúnený bez použitia kože, s dekoratívnym obložením Uni Deco, tlačidlá v matnom prevedení Charcoal
Hlavica radiacej páky čalúnená bez použitia kože
Manuálne nastaviteľné predné sedadlá s elektrickým nastavením výšky sedáku, manuálne nastaviteľný sklon sedáku vodiča
Elektrická 2-smerová bedrová opierka sedadiel vodiča a spolujazdca
Nový progresívny digitálny prístrojový panel s 12,3-palcovým displejom
Audiosystém High Performance Sound: 10 reproduktorov, celkový výkon 330W, Bluetooth Handsfree 4.2, Audio Streaming, príjem digitálneho vysielania DAB, 2x vstup USB-A vpredu, elektronický návod na obsluhu vozidla
Subwoofer - basový reproduktor 250 mm integrovaný do zadného podbehu kolesa - len verzie Recharge
2x vstup USB-C v zadnej časti stredového tunela
9-palcový centrálny dotykový displej
Nové rýchlejšie užívateľské rozhranie s operačným systémom Android Automotive
Balík digitálnych služieb Google Automotive Services, obsahuje: - integrovaná navigácia Google Maps (zatiaľ len v 16 svetových jazykoch bez slovenčiny - bude uvedené neskôr podľa spoločnosti Google) - hlasové ovládanie Google Assistant (zatiaľ len v 16 svetových jazykoch bez slovenčiny - bude uvedené neskôr podľa spoločnosti Google) - obchod s aplikáciami Google Play (zatiaľ len v 16 svetových jazykoch bez slovenčiny - bude uvedené neskôr podľa spoločnosti Google) - bezdrôtové nabíjanie mobilného telefónu s výkonom 15W s možnosťou zapnutia/vypnutia (nie pre verzie Recharge) - integrácia smartfónu Apple CarPlay - aplikácia Volvo Cars - možnosť vzdialeného ovládania vybraných funkcií vozidla cez smartfón
Tlačidlá SOS a On Call na rýchle privolanie pomoci či asistenčnej služby
Príprava na vzdialené aktualizácie softvéru vozidla
Pokročilé čistenie vzduchu v kabíne
Vnútorné a vonkajšie spätné zrkadlá automaticky zatmaviteľné
Elektricky sklopné vonkajšie spätné zrkadlá
Dažďový a svetelný senzor
Kovové prahové lišty dverí s nápisom Volvo, vpredu
Kovové prahové lišty dverí s nápisom Recharge, vpredu - len vezie Recharge
Full LED predné svetlá s automatickým prepínaním diaľkových svetiel AHB 1.generácie (zap./vyp.), integrované denné svietenie LED v tvare “T”
Zadné parkovacie senzory novej generácie vrátanie automatického brzdenia pred statickou prekážkou pri cúvaní
Elektrické ovládanie dverí batožinového priestoru
Bezkľúčový prístup Keyless Drive - obsahuje bezdotykové otváranie dverí batožinového priestoru, osvetlenie kľučiek dverí a nástupného priestoru
Mriežka chladiča v základnom prevedení - lesklé čierne rebrovanie s chrómovým orámovaním
Mriežka chladiča v prevedení Bright - dvojité chrómové vertikálne rebrovanie s chrómovým orámovaním - len verzie Recharge
Vysokolesklé chrómové orámovanie bočných okien
Nárazníky, bočné prahy, kľučky dverí a kryty spätných zrkadiel farebne zladené s farbou karosérie
Predný nárazník s chrómovými dekoračnými lištami po stranách - len verzia Recharge
Chrómová dekoratívna horizontálna lišta v spodnej časti zadného nárazníka - len verzie Recharge
Znak motora v prevedení RECHARGE na dverách batožinového priestoru - len verzie Recharge
Skryté koncovky výfuku
Integrované strešné lišty v čiernom prevedení
Integrované strešné lišty v kovovo lesklom prevedení - len verzie Recharge
17-palcové disky z ľahkej zliatiny, 5 lúčov v tvare Y, prevedenie Diamond Cut/Black, pneumatiky 225/50 R17
18-palcové disky z ľahkej zliatiny, 5-lúčové s dvojitými lúčmi, prevedenie Diamond Cut/Black, pneumatiky 235/45 R18 - len verzie Recharge

ŠTANDARDNÁ VÝBAVA

T6 / T8 RECHARGE (navyše oproti pohonom Mild-Hybrid 48V)
Plug-in hybridné pohonné ústrojenstvo s benzínovým spaľovacím motorom a dvoma elektromotormi
Vysokonapäťová batéria Li-ion 400V s kapacitou 18,8 kWh umiestnená v stredovom tuneli
Elektromotor s výkonom 107 kW (145 k) a krútiacim momentom 309 Nm poháňaný zadnú nápravu
Elektrická zásuvka pre dobitie vysokonapäťovej batérie
Nabíjací kábel Type 2, Mode 2, 10A, dĺžka 7 m
Výstražný zvukový systém (akusticky upozorňuje na pohyb vozidla do rýchlosti 20 km/h)
Aktívne potláčanie hluku prenikajúceho do kabíny vozidla
Nezávislé vysokonapäťové elektrické kúrenie

PLUS (navyše oproti výbave CORE)
Komfortné kožené čalúnenie - koža Moritz Komfort
Dekoračné obloženie prístrojovej dosky - hliník Metal Mesh pre čierny interiér / drevo Driftwood pre béžový interiér
Elektrické ovládanie sedadla vodiča, vrátane predĺženia sedáku, pamäťovej funkcie pre sedadlo vodiča a spätné zrkadlá
Elektrické ovládanie sedadla spolujazdca, vrátane predĺženia sedáku a pamäťovej funkcie
Elektrická 4-smerová bedrová opierka sedadiel vodiča a spolujazdca
Tlačidlá na volante v lesklom prevedení Glossy Black
Rozšírené osvetlenie interiéru - vysoká úroveň: obsahuje osvetlenie základnej úrovne, plus: nástupný priestor vpredu a vzadu, priestor pre nohy vpredu a vzadu, náladové osvetlenie v strope aj v dverách vpredu aj vzadu, odkladacie priestory vo dverách vpredu aj vzadu, držiak nápojov vpredu, čítacie lampičky vpredu aj vzadu, dvere batožinového priestoru
Predné parkovacie senzory novej generácie
Zadná parkovacia kamera
18-palcové disky z ľahkej zliatiny, 5-multilúčové, prevedenie Diamond Cut/Black, pneumatiky 235/45 R18 (prevedenie Bright)
18-palcové disky z ľahkej zliatiny, 5-lúčové s rozvetvenými lúčmi, prevedenie Diamond Cut/Black, pneu 235/45 R18 (prevedenie Dark, nie Recharge)

ULTIMATE (navyše oproti výbave PLUS)
Plne čalúnená palubná doska s prešitím
4-zónová automatická klimatizácia, ovládací displej pre druhý rad sedadiel (nie pre verzie Recharge)
Harman/Kardon Premium Sound, 14 reproduktorov, 600W zosilňovač, Subwoofer Fresh Air™
Grafický Head-Up displej
Adaptívny tempomat ACC, asistent pre jazdu v kolóne, upozornenie na bezpečný odstup
Pilot Assist - asistent pre poloautonómnu jazdu do rýchlosti 130 km/h, držanie vozidla v strede jazdného pruhu
BLIS* - monitorovanie slepého uhla (Blind Spot Information System), vrátane asistenta riadenia - pri vybočení z pruhu a hroziacej zrážke s vozidlom prichádzajúcim zozadu automaticky zasiahne do riadenia
LCMA* - asistent pre zmenu jazdného pruhu (Lane Change Merge Aid)
CTA* - varovanie pred krížením cesty iným vozidlom (Cross Traffic Alert), upozorní na blížiace sa vozidlá, cyklistov či chodcov pri cúvaní von z parkovacieho miesta, v prípade hroziacej zrážky automaticky zabrzdí
RCM* - systém prevencie nárazu zozadu (Rear Collision Mitigation), pri hroziacom náraze zozadu rozbliká výstražné svetlá, napne bezpečnostné pásy a pri stojacom vozidle aktivuje brzdy naplno
Adaptívne LED svetlomety s natáčaním do zákrut ABL a inteligentným asistentom diaľkových svetiel s aktívnym tienením AHB gen. II
Predné hmlové svetlá LED s prisvecovaním do zákrut - nie pre verzie Recharge
Vysokotlakové ostrekovače svetlometov
Panoramatické strešné okno vrátane elektrickej slnečnej clony

*vozidlá vyrobené od 7.týždňa 2023 a neskôr neobsahujú systémy BLIS, LCMA, CTA, RCM a cena vozidla je znížená o 448 Eur s DPH.

ŠTANDARDNÁ VÝBAVA

Prevedenie exteriéru BRIGHT (pre výbavu PLUS a ULTIMATE)
Mriežka chladiča v svetlom prevedení BRIGHT - dvojité chrómové vertikálne rebrovanie s chrómovým orámovaním
Predný nárazník s chrómovými dekoračnými lištami po stranách
Chrómová dekoratívna horizontálna lišta v spodnej časti zadného nárazníka
Vysokolesklé chrómové orámovanie bočných okien
Integrované strešné lišty v kovovo lesklom prevedení
18-palcové disky z ľahkej zliatiny, 5-multilúčové, prevedenie Diamond Cut/Black, pneumatiky 235/45 R18

Výbava PLUS v prevedení BRIGHT, farba Bright Dusk metalická (736); štandardné 18-palcové disky 5-multilúčové

ŠTANDARDNÁ VÝBAVA

Prevedenie exteriéru DARK (pre výbavu PLUS a ULTIMATE)
Mriežka chladiča v tmavom prevedení DARK - lesklá čierna s čiernym orámovaním Glossy Black
Športové prevedenie predného a zadného nárazníka s ozdobnými prvkami v lesklej čiernej farbe
Kryty vonkajších spätných zrkadiel v lesklom čiernom prevedení
Lesklé čierne orámovanie bočných okien
Integrované strešné lišty v lesklom čiernom prevedení
18-palcové disky z ľahkej zliatiny, 5-lúčové s rozvetvenými lúčmi, prevedenie Diamond Cut/Black, pneu 235/45 R18 (nie Recharge)
18-palcové disky z ľahkej zliatiny, 5-lúčové s dvojitými lúčmi, prevedenie Diamond Cut/Black, pneumatiky 235/45 R18 - len verzie Recharge

Výbava PLUS v prevedení DARK, farba Thunder Grey metalická (728); štandardné 18-palcové disky s piatimi rozvetvenými lúčmi

BALÍKY VÝBAVY

Kód	Názov a popis balíka výbavy	Cena	CORE	PLUS	ULTIMATE
P0001	**POWER SEATS**				
10 47 212 385 1101	**Elektricky ovládané sedadlo spolujazdca** **Elektricky ovládané sedadlo vodiča,** vrátane pamäťovej funkcie pre sedadlo a spätné zrkadlá **Elektrická 4-smerová bedrová opierka predných sedadiel** **Pamäťová funkcia pre sedadlo spolujazdca** **Predĺženie sedáku predných sedadiel** Balík sa nedá kombinovať s textilným čalúnením sedadiel	1 250 €	❍	●	●
P0004	**LIGHTING**				
65 645	**Vysokotlakové ostrekovače svetlometov** **Kompletné LED svetlomety** ABL - aktívne natáčanie do zákrut (Active Bending Lights) AHB gen. II - inteligentný asistent diaľkových svetiel s aktívnym tienením	900 €		❍R	●R
65 645 879	**Vysokotlakové ostrekovače svetlometov** **Kompletné LED svetlomety s ABL a AHB gen. II** ABL - aktívne natáčanie do zákrut (Active Bending Lights) AHB gen. II - inteligentný asistent diaľkových svetiel s aktívnym tienením **Rozšírené osvetlenie interiéru - vysoká úroveň**	1 000 €	❍R		
16 65 645	**Predné hmlové svetlá LED s prisvecovaním do zákrut** (nie Recharge) **Vysokotlaké ostrekovače svetlometov** **Kompletné LED svetlomety s ABL a AHB gen. II** ABL - aktívne natáčanie do zákrut (Active Bending Lights) AHB gen. II - inteligentný asistent diaľkových svetiel s aktívnym tienením	1 100 €		❍	●
16 65 645 879	**Predné hmlové svetlá LED s prisvecovaním do zákrut** **Vysokotlaké ostrekovače svetlometov** **Kompletné LED svetlomety s ABL a AHB gen. II** ABL - aktívne natáčanie do zákrut (Active Bending Lights) AHB gen. II - inteligentný asistent diaľkových svetiel s aktívnym tienením **Rozšírené osvetlenie interiéru - vysoká úroveň**	1 150 €	❍		
P0005	**DRIVER ASSIST**				
132 603*	**Driver Assistance** adaptívny tempomat ACC, asistent pre polo-autonómnu jazdu do 130 km/h (Pilot Assist II.), aktívny asistent udržania vozidla v jazdnom pruhu, možnosť prispôsobenia max. povolenej rýchlosti podľa dopr. značenia **Driver Awareness***	1 350 €	❍	❍	●
	BLIS - monitorovanie slepého uhla so zásahom do riadenia LCMA - asistent pre zmenu jazdného pruhu CTA - varovanie pred krížením cesty s iným vozidlom vrátane automatického zabrzdenia v prípade hroziacej zrážky RCM - systém prevencie nárazu zozadu RRS - systém pripravených bezp. pásov pred hroziacou nehodou zozadu				
P0008	**CLIMATE**				
869 11 752	**Vyhrievaný volant** **Vyhrievané predné sedadlá** **Vyhrievané zadné sedadlá**	750 €	❍	❍	❍
P0010	**PARK ASSIST**				
691 790	**Parkovacie senzory vpredu a vzadu** **Zadná parkovacia kamera** zameniteľné za 139 - 360-stupňový pohľad zhora, príplatok 650 €	700 €	❍	●	●

* vozidlá vyrobené od 7.týždňa 2023 a neskôr nemôžu byť vybavené opciou 603 a cena balíka DRIVER ASSIST bude preto znížená o 448 € s DPH.

BALÍKY VÝBAVY

Kód	Názov a popis výbavy	Cena	CORE	PLUS	ULTIMATE
	Audiosystémy				
1033	**Harman/Kardon Premium Sound** 14 reproduktorov, 600W zosilňovač, Subwoofer Fresh Air™	870 €		❍	●
553	**Bowers & Wilkins® Premium Sound** 15 reproduktorov, 1460 W zosilňovač triedy D hliníkové výškové repro Double-Dome Nautilus™ stredopásmové repro s kompozitnou membránou Continuum basové repro s membránou vystuženou uhlíkovými vláknami Subwoofer Fresh Air™ chladený vzduchom s 250 mm membránou Mica, technológia priestorového zvuku Quantum Logic 7.1 Surround Sound®	2 740 €			❍
540 + 900438	**Komunikačné rozhranie v slovenčine** vrátane digitálnej príručky používateľa	0 €	❍	❍	❍
	Sedadlá				
384	**Masážna funkcia pre operadlá predných sedadiel** (len s čalúnením xCx0)	690 €			❍
	Podpora vodiča				
139	**Kamery parkovacieho asistenta - 360-stupňový pohľad zhora** obsahuje predné, zadné a bočné senzory novej generácie	650 €	PARK ASSIST	❍	❍
26	**Športovo ladený podvozok** (nie pre RECHARGE)	410 €		❍	❍
	Bezpečnosť a zabezpečenie				
140	**Volvo Guard Alarm s náklonovým a pohybovým čidlom,** **dvojité uzamykanie zámkov dverí**	540 €	❍	❍	❍
236	**Laminované sklá bočných okien**	990 €			❍
601	**Príprava na Alkohol Lock**	20 €	❍	❍	❍
165	**Dojazdové rezervné koleso 125/80 R18 vrátane zdviháku** (nie pre verzie RECHARGE, nahrádza sadu na opravu defektu)	150 €	❍	❍	❍
	Klíma				
179	**Zatmavené sklá zadných okien**	450 €	❍	❍	❍
30	**Panoramatické strešné okno, i**ntegrovaná elektrická slnečná clona (štandardne pre verzie RECHARGE)	1 530 €		❍	●
871	**Vyhrievané čelné sklo**	240 €	❍	❍	
273	**Nezávislé palivové kúrenie s časovým spínačom** (diaľkové ovládanie s aplikáciou Volvo Cars) (nie pre verzie RECHARGE)	900 €	❍	❍	❍
	Doplnky				
1028	**Ťažné zariadenie, poloelektrické sklopné**	1 030 €	❍	❍	❍
996	**Nabíjací kábel 16A Typ 2, Mode 3, dĺžka 7 m** (pre nabíjaciu stanicu) (nahrádza štandardný kábel pre elektrickú zásuvku 230V) (len pre verzie RECHARGE)	0 €	❍	❍	❍

❍ = voliteľná výbava ● = štandardná výbava

OBLOŽENIA, VOLANTY, RADIACE PÁKY

Kód	Názov a popis výbavy	Cena	CORE	PLUS	ULTIMATE
	Obloženie prístrojovej dosky				
	Hliníkový dekor IRON ORE štandardne s textilným čalúnením R7D0, U710	0 €	❍		
	Hlinkový dekor METAL MESH štandardne s čalúnením RA00, RG0R	0 €	❍	❍	❍
	Drevený dekor DRIFT WOOD štandardne s čalúnením UA00, RC00, UC00, R471	0 €	❍	❍	❍
	Drevený dekor LINEAR LIME štandardne s čalúnením RC20	0 €		❍	❍
1075	**Plne čalúnená palubná doska s prešitím**	0 €			●

hliník IRON ORE

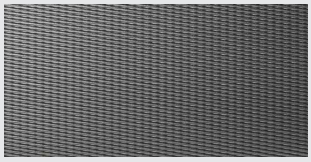

hliník METAL MESH

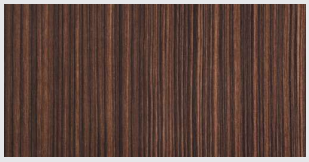

drevo LINEAR LIME

drevo DRIFTWOOD

	Volanty				
	3-ramenný volant, čalúnený bez použitia kože, čierny tlačidlá v matnom prevedení Charcoal štandardne s čalúnením R7D0, U710, RA00	0 €	❍		
	3-ramenný volant, čalúnený bez použitia kože, čierny tlačidlá v lesklom prevedení Piano Black štandardne s čalúnením RA00, RC00, RC20, R471	0 €		❍	❍
	3-ramenný volant čalúnený kožou, farebne zladený s interiérom tlačidlá v lesklom prevedení Piano Black štandardne s čalúnením UA00, UC00	0 €	❍	❍	❍
	3-ramenný športový volant, čalúnený bez použitia kože, čierny tlačidlá v lesklom prevedení Piano Black štandardne s čalúnením RG0R	0 €		❍	❍
	Radiace páky				
	Hlavica radiacej páky čalúnená bez použitia kože štandardne s čalúnením R7D0, U710, RA00, UA00	0 €	❍	❍	❍
	Hlavica radiacej páky z krištáľového skla v dizajne Orrefors štandardne s čalúnením RC00, RC20, UC00, R471, RG0R	0 €		❍	❍

❍ = voliteľná výbava ● = štandardná výbava

čalúnená hlavica radiacej páky, bez použitia kože

hlavica radiacej páky z krištálového skla v dizajne Orrefors

ČALÚNENIE A INTERIÉR

Kód	**Typ čalúnenia** Farba čalúnenia sedadiel / farba interiéru / dekor prístrojovej dosky	Cena	CORE	PLUS	ULTIMATE
	Sedadlá typu COMFORT				
R7D0 U710	**Prémiový textil CITY WEAVE** károvaná tmavá Charcoal / čierna Charcoal / hliník IRON ORE károvaná svetlá Blond / svetlá Blond, čierne koberce / hliník IRON ORE	0 €	●		
RA00 UA00	**Koža MORITZ** čierna Charcoal / čierna Charcoal / hliník METAL MESH svetlá Blond / svetlá Blond, čierne koberce / drevo DRIFTWOOD	RA00: 1 600 € UA00: 1 750 € 0 €	❍	●	●
RC00 RC20 UC00	**Koža NAPPA s perforáciou a ventiláciou predných sedadiel** čierna Charcoal / čierna Charcoal / drevo DRIFT WOOD hnedá Amber / čierna Charcoal / drevo LINEAR LIME / čierny strop svetlá Blond / svetlá Blond, čierne koberce / drevo DRIFTWOOD	2 050 €		❍	❍
	Športové sedadlá typu CONTOUR				
RG0R	**Koža NAPPA / umelá koža / Open Grid perforovaný textil** čierna Charcoal / čierna Charcoal / hliník METAL MESH / čierny strop	400 €		❍	❍
R471	**Vlna Wool Blend / recyklovaný polyester** svetlosivá Midnight Zinc / čierna Charcoal / drevo DRIFTWOOD / čierny strop (len pre verzie RECHARGE)	1 450 €			❍R

❍ = voliteľná výbava ● = štandardná výbava

verzia RECHARGE, výbava ULTIMATE, voliteľné športové sedadlá s čalúnením Vlna / recyklovaný polyester v svetlosivej farbe Midnight Zinc (R471), čierny strop, drevený dekor Driftwood

FARBY KAROSÉRIE

Kód	Názov a typ farby	Cena	CORE	PLUS	ULTIMATE
	Nemetalické				
019	Čierna Black Stone	0 €	❍	❍	❍
	Metalické				
717	Čierna Onyx Black Metallic	900 €	❍	❍	❍
723	Tmavomodrá Denim Blue Metallic	900 €	❍	❍	❍
725	Červená Fusion Red Metallic (nie s čalúnením RC20)	900 €	❍	❍	❍
728	Sivá Thunder Grey Metallic	900 €	❍	❍	❍
731	Tmavosivá Platinum Grey Metallic	900 €	❍	❍	❍
735	Strieborná Silver Dawn Metallic	900 €	❍	❍	❍
736	Svetlohnedá Bright Dusk Metallic	900 €	❍	❍	❍
	Špeciálne perleťové				
707	Biela Crystal White Pearl	1 620 €	❍	❍	❍

❍ = voliteľná výbava ● = štandardná výbava

Vyobrazené farby sú iba ilustratívne. Originálne vzorky farieb Vám poskytne autorizovaný predajca Volvo.

Black Stone

Onyx Black

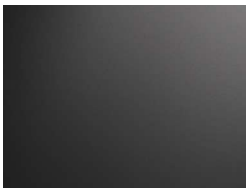
Platinum Grey

Thunder Grey

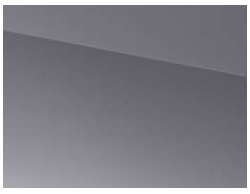
Silver Dawn

Bright Dusk

Denim Blue

Fusion Red

Crystal White

KOLESÁ

Kód	Veľkosť a typ kolies	Cena	CORE	PLUS	ULTIMATE
	17-palcové				
	5 lúčov v tvare Y, úprava Diamond Cut/Black, pneu 225/50 R17 (nie pre verzie RECHARGE)	0 €	●		
	18-palcové				
1233	**5-multilúčové, úprava Diamond Cut/Black, pneu 235/45 R18**	0 €		●BRIGHT	●BRIGHT
	5-lúčové s rozvetvenými lúčmi, úprava Diamond Cut/Black, pneu 235/45 R18 (nie pre verzie RECHARGE)	0 €		●DARK	●DARK
	5-lúčové s dvojitými lúčmi, úprava Diamond Cut/Black, pneu 235/45 R18 (len pre verzie RECHARGE v prevedení DARK)	0 €	●R	●R - DARK	●R - DARK
	19-palcové				
1100	**5-lúčové, úprava Diamond Cut/Black, pneu 235/40 R19** (len prevedenie BRIGHT)	1 560 €	❍		
	(RECHARGE len pre výbavu CORE)	780 €	❍R	❍BRIGHT	❍BRIGHT
1236	**5-trojitých lúčov, úprava Diamond Cut/Black, pneu 235/40 R19** (pre verzie Mild-hybrid len v prevedení DARK) (pre verzie RECHARGE v prevedení DARK aj BRIGHT)	780 €		❍DARK / ❍R	❍DARK / ❍R
1253	**6-lúčové, úprava Diamond Cut/Black, pneu 235/40 R19*** (len pre verzie RECHARGE) *k dispozícii až od 36.výrobného týždňa	780 €	❍R	❍R	❍R
	20-palcové				
800145	**10-lúčoé Turbine, úprava Diamond Cut/Black, pneu 235/35 R20** len s opciou 26 - športový podvozok (nie pre verzie RECHARGE)	1 560 €		❍	❍

❍ = voliteľná výbava ● = štandardná výbava

17" - CORE štandard

18" - RECHARGE CORE
štandard

18" - PLUS/ULTIMATE BRIGHT
štandard

18" - PLUS/ULTIMATE DARK
štandard

19" voliteľné (1100)

19" voliteľné (1236)

19" RECHARGE voliteľné (1253)

20" voliteľné (800145)

TECHNICKÉ ÚDAJE

	T8 RECHARGE eAWD	T6 RECHARGE eAWD	B6 AWD
Typ motora:	2.0-litrový benzínový štvorvalec, 1x turbodúchadlo, 2x elektromotor	2.0-litrový benzínový štvorvalec, 1x turbodúchadlo, 2x elektromotor	2.0-litrový benzínový štvorvalec, 1x turbodúchadlo + 1x elektrický kompresor, Mild-Hybrid, ISG 48V
Kód motora:	H5 / B4204T56	H1 / D4204T52	06 / B420T
Prevodovka:	8-stupňová automatická	8-stupňová automatická	8-stupňová automatická
Spotreba paliva kombinovaná, l /100 km: (WLTP, nízka - vysoká, podľa špecifikácie)	Benzín: 0.8 - 1.1 Elektro: 17.4 - 20	Benzín: 0.8 - 1.1 Elektro: 17.4 - 20	7.7 - 8.5
Emisie CO_2 g/km: (WLTP, nízka - vysoká, podľa špecifikácie)	17 - 25	17 - 25	174 - 192
Dojazd na elekt. pohon, mesto / kombinácia:	103 - 88 km / 91 - 75 km	103 - 88 km / 91 - 75 km	
Max. výkon, kW (k) / pri otáčkach/min.:	Benzín: 228 (310) / 6000 Elektromotor: 107 (145) / 15900	Benzín: 186 (253) / 5500 Elektromotor: 107 (145) / 15900	Motor: 220 (300) / 5400 KERS: 10 (14) / 3000
Max. krútiaci moment, Nm / pri otáčkach/min.:	Benzín: 400 / 3000 – 4800 Elektromotor: 309 / 0 - 3280	Benzín: 350 / 2500 - 5000 Elektromotor: 309 / 0 - 3280	Motor: 420 / 2100 – 4800 Elektro: 40 / 2250
Zrýchlenie, 0-100 km/h v sekundách:	4.6	5.4	6.0
Max. rýchlosť, km/h:	180	180	180
Palivová nádrž, v litroch:	60	60	60
Pohotovostná hmotnosť od:	1994 kg	1994 kg	1 810 kg
Max. hmotnosť prívesu, nebrzdený / brzdený:	750 kg / 2 000 kg	750 kg / 2 000 kg	750 kg / 2 000 kg

	B5	B4	B3
Typ motora:	2.0-litrový benzínový štvorvalec, 1x turbodúchadlo, KERS Mild-Hybrid, ISG 48V	2.0-litrový benzínový štvorvalec, 1x turbodúchadlo, KERS Mild-Hybrid, ISG 48V	2.0-litrový benzínový štvorvalec, 1x turbodúchadlo, KERS Mild-Hybrid, ISG 48V
Kód motora:	L1 / B420T2	K8 / B420T5	K7 / B420T4
Prevodovka:	8-stupňová automatická	7-stupňová, dvojspojková aut.	7-stupňová, dvojspojková aut.
Spotreba paliva kombinovaná, l /100 km: (WLTP, nízka - vysoká, podľa špecifikácie)	6.8 - 7.4	6.2 - 6.9	6.2 - 6.8
Emisie CO_2 g/km: (WLTP, nízka - vysoká, podľa špecifikácie)	155 -168	140 - 156	140 - 154
Max. výkon, kW (k) / pri otáčkach/min.:	Motor: 184 (250) / 5400 - 5700 KERS: 10 (14) / 3000	Motor: 145 (197) / 4750 - 5250 KERS: 10 (14) / 3000	Motor: 120 (163) / 4750 - 5250 KERS: 10 (14) / 3000
Max. krútiaci moment, Nm / pri otáčkach/min.:	Motor: 350 / 1800 – 4800 KERS: 40 / 2250	Motor: 300 / 1500 – 4500 KERS: 40 /2250	Motor: 265 / 1500 - 4000 KERS: 40 / 2250
Zrýchlenie, 0-100 km/h v sekundách:	6.8	7.6	8.6
Max. rýchlosť, km/h:	180	180	180
Palivová nádrž, v litroch:	60	60	60
Pohotovostná hmotnosť od:	1 707 kg	1664 kg	1664 kg
Max. hmotnosť prívesu, nebrzdený / brzdený:	750 kg / 1 800 kg	750 kg / 1 800 kg	750 kg / 1 800 kg

	B4 (diesel)
Typ motora:	2.0-lirový vznetový štvorvalec, common rail, 2x turbodúchadlo, KERS Mild-Hybrid, ISG 48V
Kód motora:	K5 / D420T8
Prevodovka:	8-stupňová automatická
Spotreba paliva kombinovaná, l /100 km: (WLTP, nízka - vysoká, podľa špecifikácie)	5.5 - 6.2
Emisie CO_2 g/km: (WLTP, nízka - vysoká, podľa špecifikácie)	144 - 162
Max. výkon, kW (k) / pri otáčkach/min.:	Motor: 145 (197) / 4000 KERS: 10 (14) / 3000
Max. krútiaci moment, Nm / pri otáčkach/min.:	Motor: 420 / 1750 - 2750 Elektro: 40 / 2250
Zrýchlenie, 0-100 km/h v sekundách:	7.9
Max. rýchlosť, km/h:	180
Palivová nádrž, v litroch:	60
Pohotovostná hmotnosť od:	1 733 kg
Max. hmotnosť prívesu, nebrzdený / brzdený:	750 kg / 2 000 kg

ROZMERY

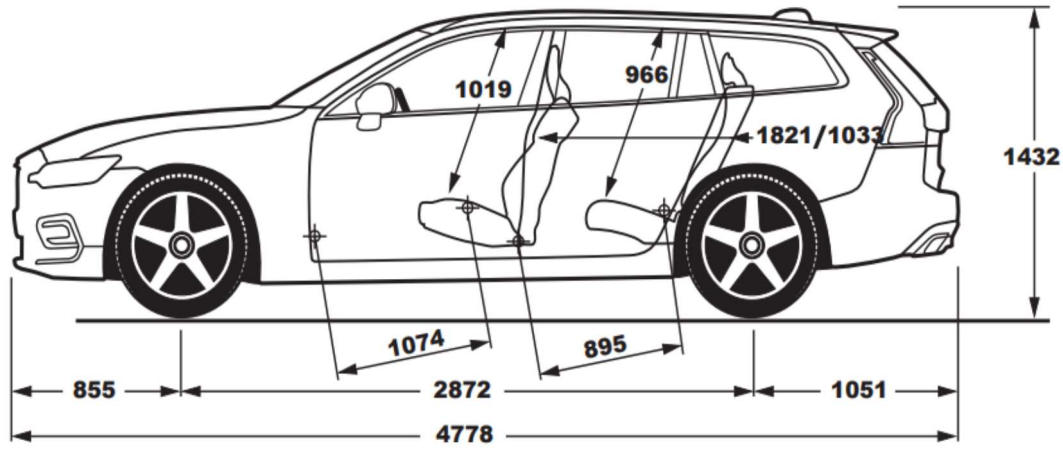

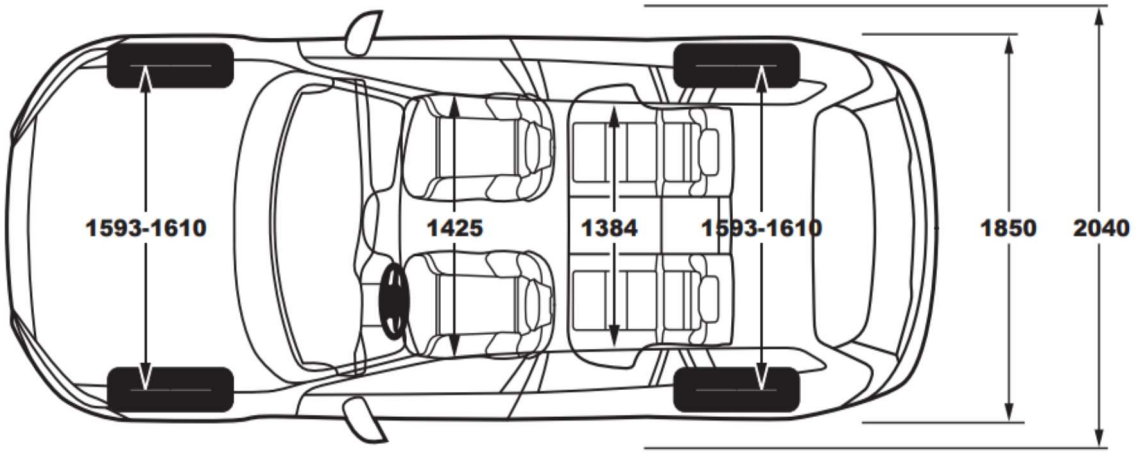

ZÁRUKA A SERVIS

Cenník predĺženej záruky a servisných balíkov	cena	V60
Predĺžená záruka na 3 roky / 90 000 km	316 €	❍
Predĺžená záruka na 4 roky / 120 000 km	711 €	❍
Predĺžená záruka na 5 rokov / 150 000 km	1 105 €	A
Servisný balík na 3 roky	1 595 €	❍
Servisný balík na 4 roky	2 441 €	❍
Servisný balík na 5 rokov	2 939 €	❍

❍ = voliteľná výbava **A** = mimoriadna štandardná výbava v rámci obmedzenej akciovej ponuky

Pre viac informácií ohľadom predĺženej záruky a servisných balíkov, kontaktujte svojho autorizovaného predajcu Volvo.
Ceny sú uvedené s DPH.

VOLVO

Upozornenie: Niektoré z informácií obsiahnutých v tejto brožúre môžu byť nesprávne v dôsledku zmien produktu, ku ktorým môže dôjsť po jej vytlačení. Niektoré časti výbavy, tu popísané alebo vyobrazené, môžu byť teraz k dostaniu len za príplatok. Pred objednaním si prosím vyžiadajte aktuálne informácie u Vášho autorizovaného Volvo dealera. Výrobca si vyhradzuje právo vykonávať zmeny cien, farieb, materiálov, technických údajov a modelov, a to kedykoľvek, bez predchádzajúceho oznámenia (23w01)